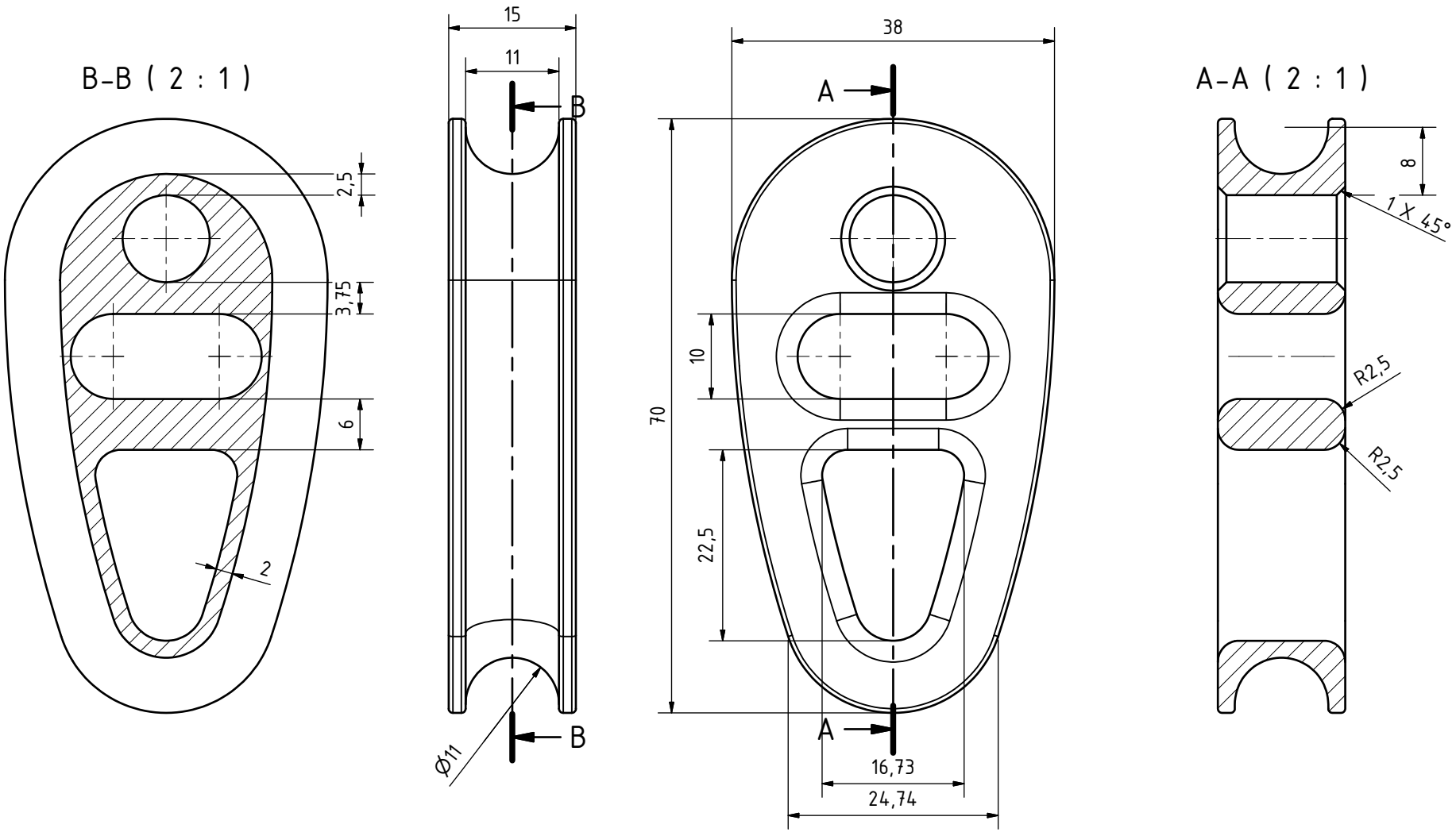

Allgemeintoleranzen:	Oberfläche:	Material:	Halbzeug:
ISO 2768-m	ISO 1302	AlMgSi1	

	Datum	Name
Bearb.	17.02.2017	Winter
Gepr.		
Norm		

Menge:

Benennung:

L-FT11

Loop Furling Thimble

Werner Kluge Engineering GmbH

Zeichnungs-Nr.: K00003.06

1

A3

EDV-Nr.: H:\Inventor\Kohlhoff\K00003 - Furling Thimbles\K00003.06 - LFT 11.dwg

Auftraggeber: Kohlhoff